Marine Mooring Bollards

Double Bollard DBB1

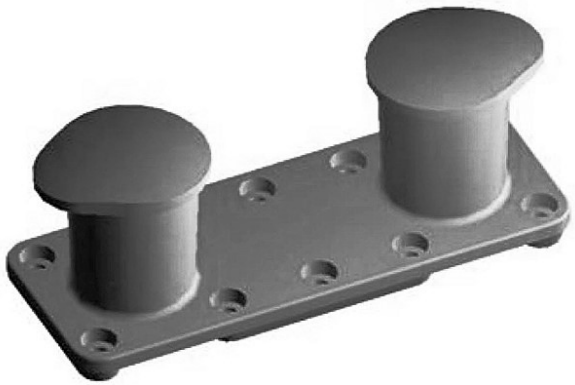

Pull Tonnage	Type	A	B	C	D	E	F	G	H	I	Bolt No.
30-40	DBB1-30	680	320	400	160	205	230	50	320	55	6
40-60	DBB1-40	870	400	500	200	250	270	60	380	65	8
60-80	DBB1-60	1060	450	630	250	310	340	70	470	85	8
80-100	DBB1-80	1330	520	800	320	390	450	80	600	100	8
100-120	DBB1-100	1500	600	890	360	440	480	90	650	115	10
120-150	DBB1-120	1680	650	1000	400	490	560	90	730	130	10
150-180	DBB1-150	1890	720	1130	450	540	640	100	830	140	10
180-200	DBB1-180	2110	780	1250	500	600	700	100	900	160	10

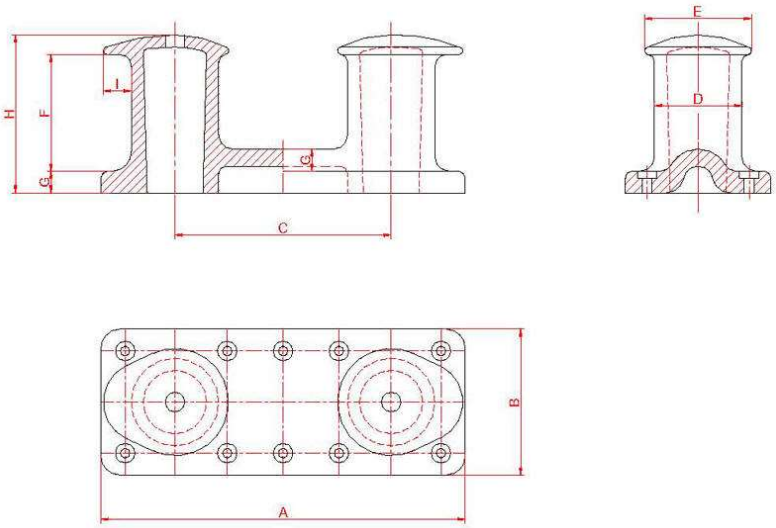

Báo giá cho anh loại DBB1-30

- Vật liệu thép SC450, 2 bộ bao gồm buong thép
- Vật liệu Inox 316, 2 bộ bao gồm bulong inox 304